XTRA 系列

KPL-U20130

产品特点

- 工业和医疗键盘
- 剪刀脚设计
- 清洗模式,防止清洗时误触发
- 集成轨迹球
- 扁平按键
- 非凡的触感体验

产品规格

按键数:	83键(美语/英语布局)
按键开关技术:	剪刀脚
按键寿命:	约500万次(每个按键)
外壳材料:	塑胶
外壳颜色:	白色和黑色
接口:	USB
线长:	180cm
光学轨迹球:	直径22mm
产品重量:	610+/-10g
工作温度:	0°C ~ +40°C
储存温度:	-40°C ~ +55°C
产品尺寸:	(长)364.4 x (宽)133.4 x (厚)30.4(毫米)
质保期限:	2年
认证:	EN60601-1-2 Ed4, CE, FCC EN61000-6-2
可选:	VESA 螺母 15cm/175cm 延长电缆

订单信息

型号	轨迹球	VESA	线长	材质	颜色	语言
KPL-U20130	√		180cm	塑胶	黑色	支持美语/德语/日语/韩语/法语
KPL-U20131	√	75*75mm	180cm	塑胶	黑色	支持美语/德语/日语/韩语/法语
KPL-U10130	√		180cm	塑胶	白色	支持美语/德语/日语/韩语/法语
KPL-U10132	√	75*75mm	15cm+175cm	塑胶	白色	支持美语/德语/日语/韩语/法语

根据要求可定制其他语言布局、配置和接口。

GETT Gerätetechnik GmbH
Mittlerer Ring 1
08233 Treuen
Germany
Tel: +49 37468 660 0
E-Mail: info@gett-group.com
Internet: www.gett-group.com

键特亚洲有限公司
中国香港
九龙青山道485号
九龙广场8楼806-7室
Tel: +852 3461 9789
E-Mail: info@gett-asia.com
Internet: www.gett-asia.com

键特精密组件制造(深圳)有限公司
中国广东省深圳市宝安区福永街道
白石厦107国道福永段97号
1栋401& 501
Tel: +86 755 2323 6358
E-Mail: info@gett-asia.com
Internet: www.gett-asia.com

gett-asia.com
gett-group.com

尺寸参数 (毫米)

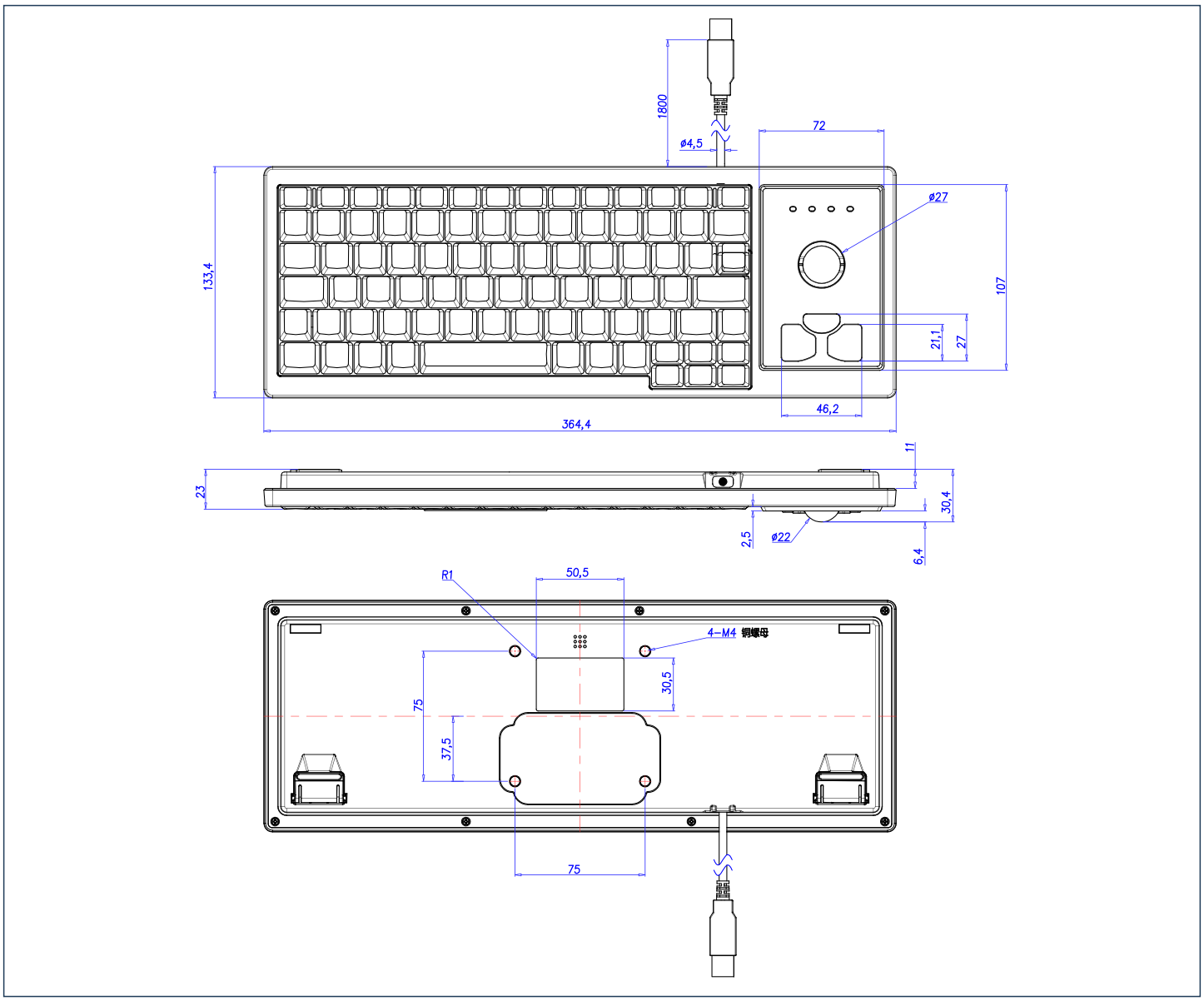

EN60601-1-2第4版和EN61000-6-2认证

EN 60601-1-2 Ed 4 标准规定了在电磁干扰的环境中医疗设备和医疗系统的基本安全和性能的要求。同时也规定了由医疗设备和医疗系统自身发射的电磁干扰等级。EN61000-6-2标准适用于工业设备。

清洁说明

详情请参阅以下链接：
https://gett-group.com/en/gett-service/cleaning-and-material-resistances

GETT Gerätetechnik GmbH
Mittlerer Ring 1
08233 Treuen
Germany
Tel: +49 37468 660 0
E-Mail: info@gett-group.com
Internet: www.gett-group.com

键特亚洲有限公司
中国香港
九龙青山道485号
九龙广场8楼806-7室
Tel: +852 3461 9789
E-Mail: info@gett-asia.com
Internet: www.gett-asia.com

键特精密组件制造(深圳)有限公司
中国广东省深圳市宝安区福永街道
白石厦107国道福永段97号
1栋401& 501
Tel: +86 755 2323 6358
E-Mail: info@gett-asia.com
Internet: www.gett-asia.com

gett-asia.com
gett-group.com